OBNOVA KANALIZACE NERATOVICE

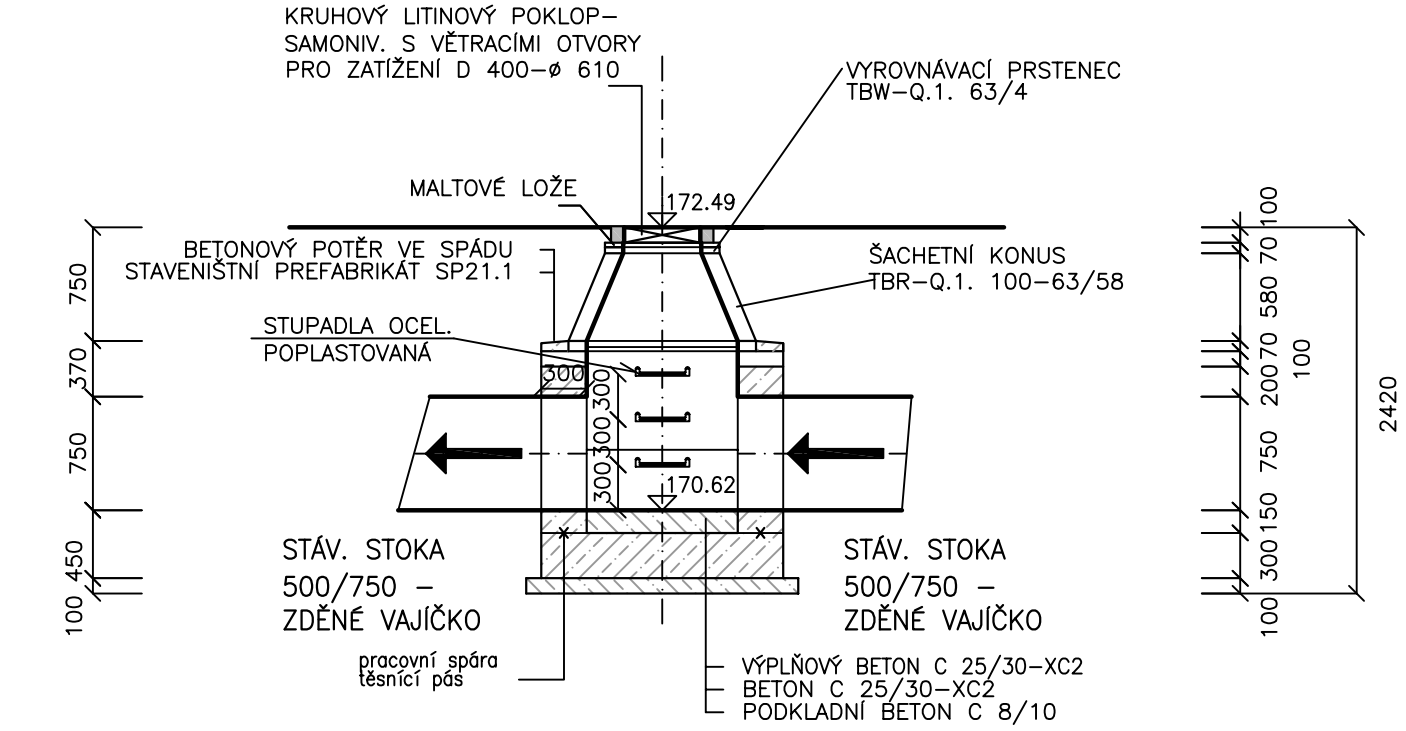

PŮDORYSNÝ ŘEZ 1:50

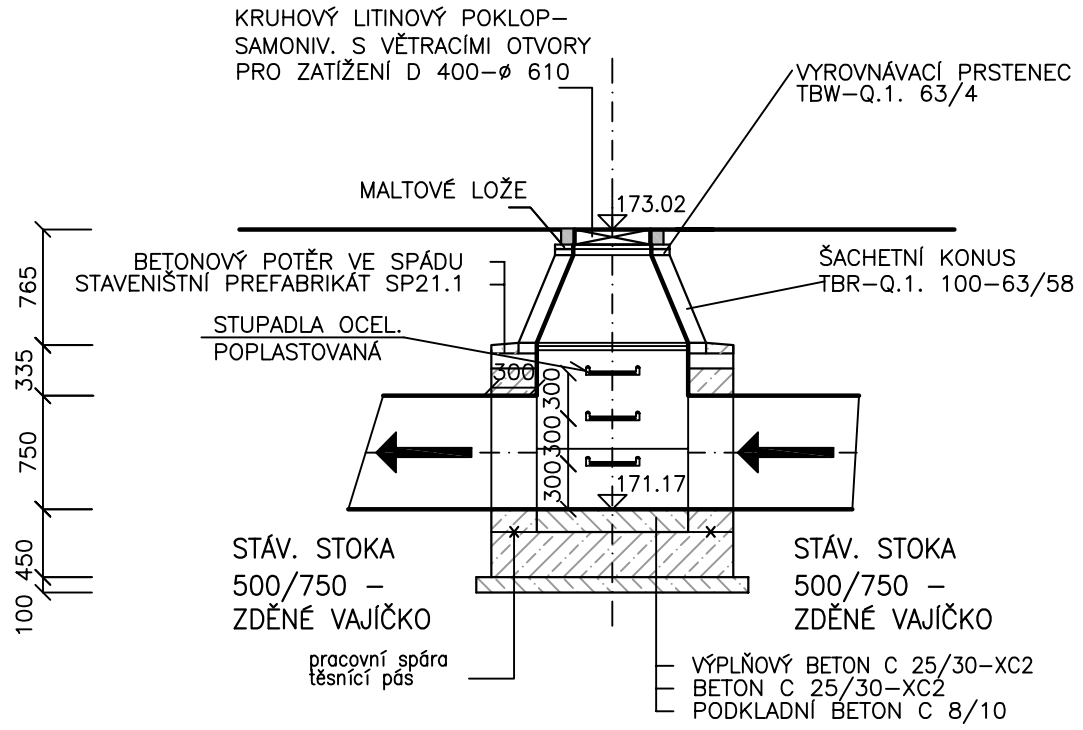

PŮDORYSNÝ ŘEZ 1:50

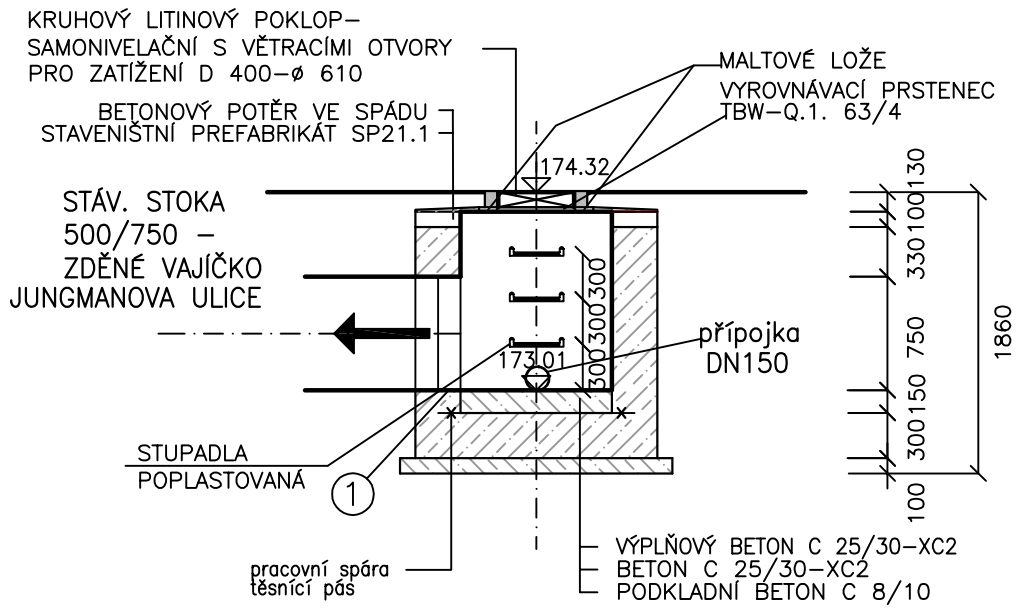

PŮDORYSNÝ ŘEZ 1:50

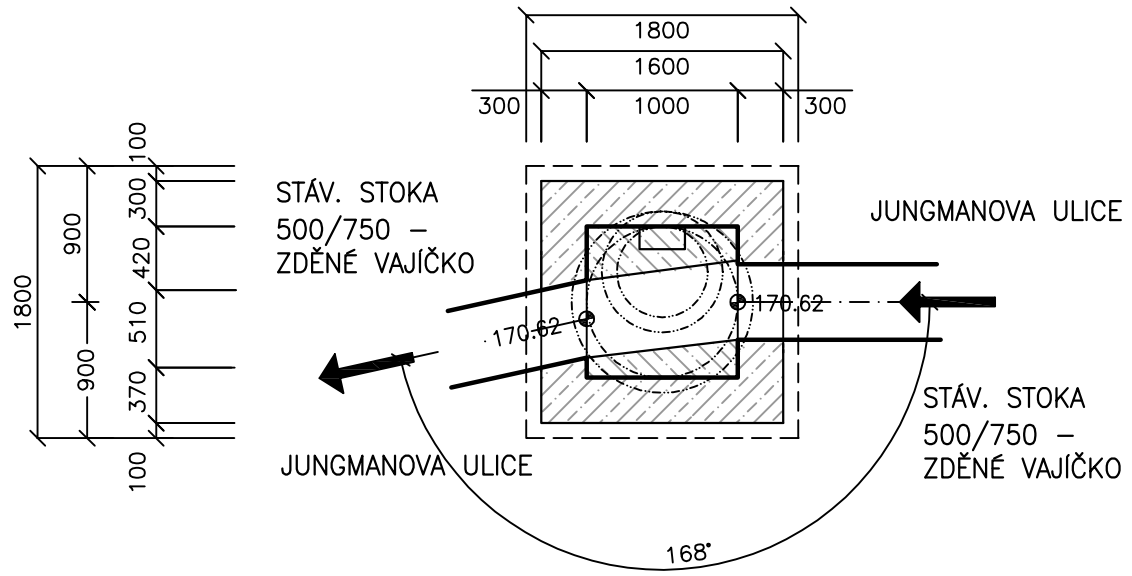

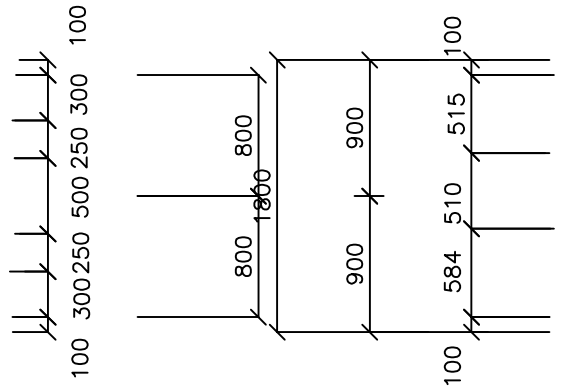

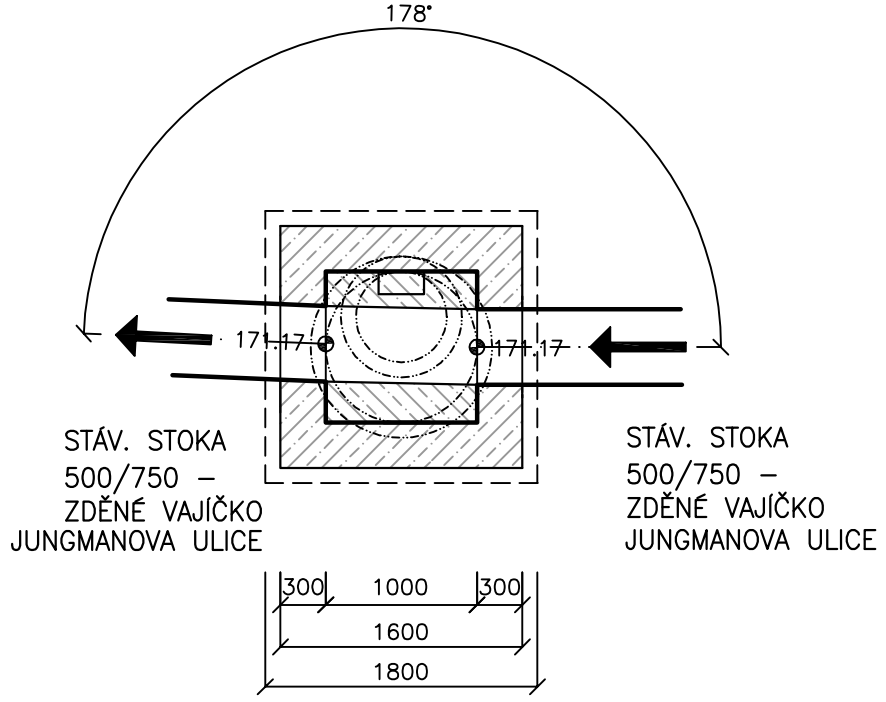

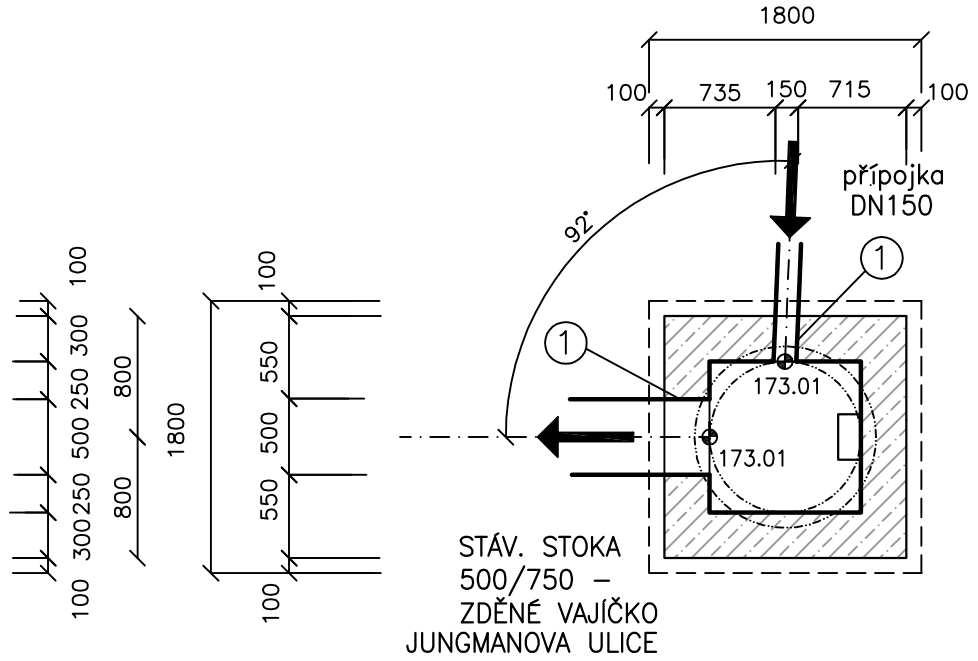

POZN.:
V PŘÍPADĚ, ŽE TECHNICKÝ STAV ŠACHET NEUMOŽNÍ
JEJICH SANACI VHODNÝM ZEDNICKÝM ZPŮSOBEM A SANAČNÍM NÁSTŘIKEM
BEZ NUTNOSTI ZEMNÍCH PRACÍ, BUDOU ŠACHTY KOMPLETNĚ VYMĚNĚNY.
ROZMĚRY ŠACHET JSOU V PŘILOŽENÝCH SCHÉMATECH.

Kreslil ING. TOMÁŠ GRIM	Navrhl ING.MGR. P. DVOŘÁK	Odp. projektant ING.MGR. P. DVOŘÁK	Techn. kontrola ING. JAN CHLÁŘ
Kraj STŘEDOČESKÝ KRAJ		Obec KRALUPY NAD VLTAVOU	
Investor VODÁRNY KLADNO MĚLNÍK			
OBNOVA KANALIZACE KRALUPY NAD VLTAVOU			
D. VÝKRESOVÁ ČÁST			
D.5. VÝKRESY ŠACHET, SO 01			

VODOHOSPODÁŘSKÝ ROZVOJ A VÝSTAVBA a.s.
Nábřežní 4
150 56 Praha 5

Soubor	sachty_monolit.dwg
Formát	3 A4
Datum	4/2014
Stupeň	DSP/RDS
Zakázka	2592/002
Měřítko	M 1:1000/1:100
Č. výkresu	D.5.